Präzisions-Gleichstrom-Konstanter SRS 1 A / B

für hochgenaue Konstantströme

- **zur Bestromung von Elektromagneten , LEDs , Widerstände ....**
- **zur Widerstandsmessung (Sense-Mess-Signal ist bereits integriert)**
- **zur Kennlinien-Ermittlung von Halbleitern und nichtlinearen Widerständen**

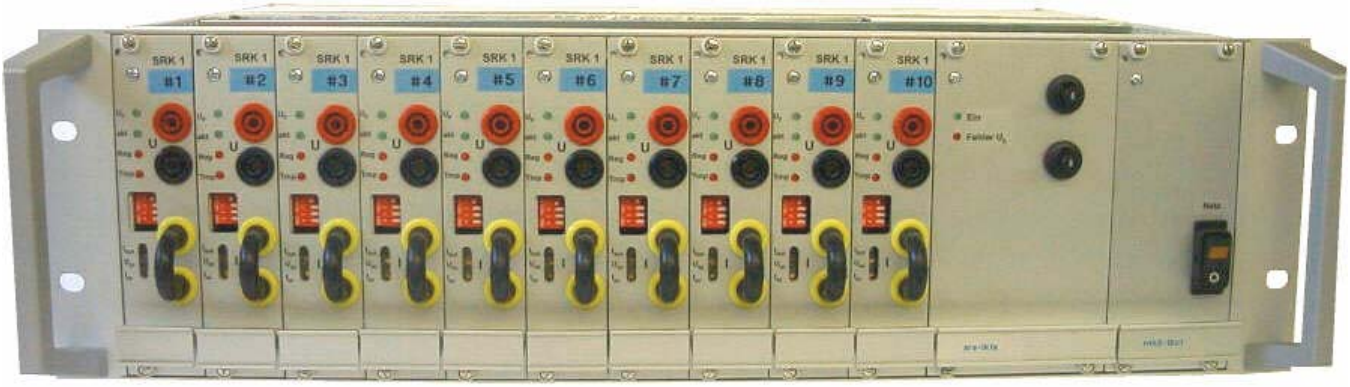

bis zu 10 Kanäle pro Baugruppenträger, gruppenweise ansprechbar

	SRS 1 A	SRS 1 B
Strombereich	(0)/20 mA ....1,6384 A	0)/20 mA 4,095A
Genauigkeit	+/- 0,3 % vom Sollwert +/-0,3 mA	+/- 0,3 % vom Sollwert +/-1 mA
max. Verlustleistung	10 W pro Kanal	20 W pro Kanal
Analog-Ein/Ausgänge	0 ... 10 V	
Digital-Ein/Ausgänge	0/24V, SPS-kompatibel	

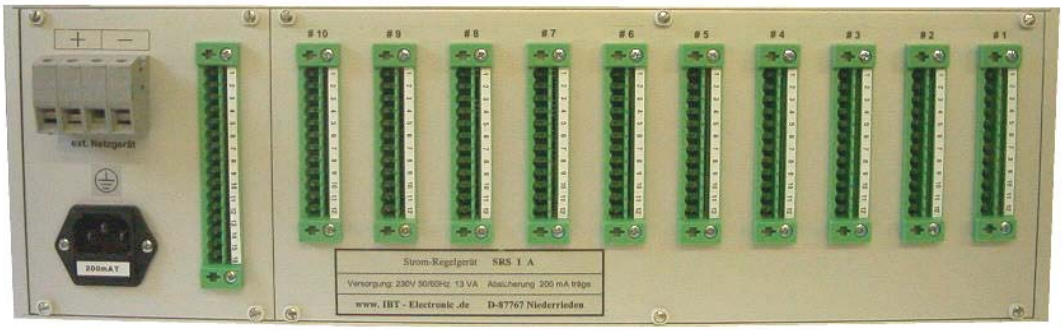

Geräterückseite SRS 1A